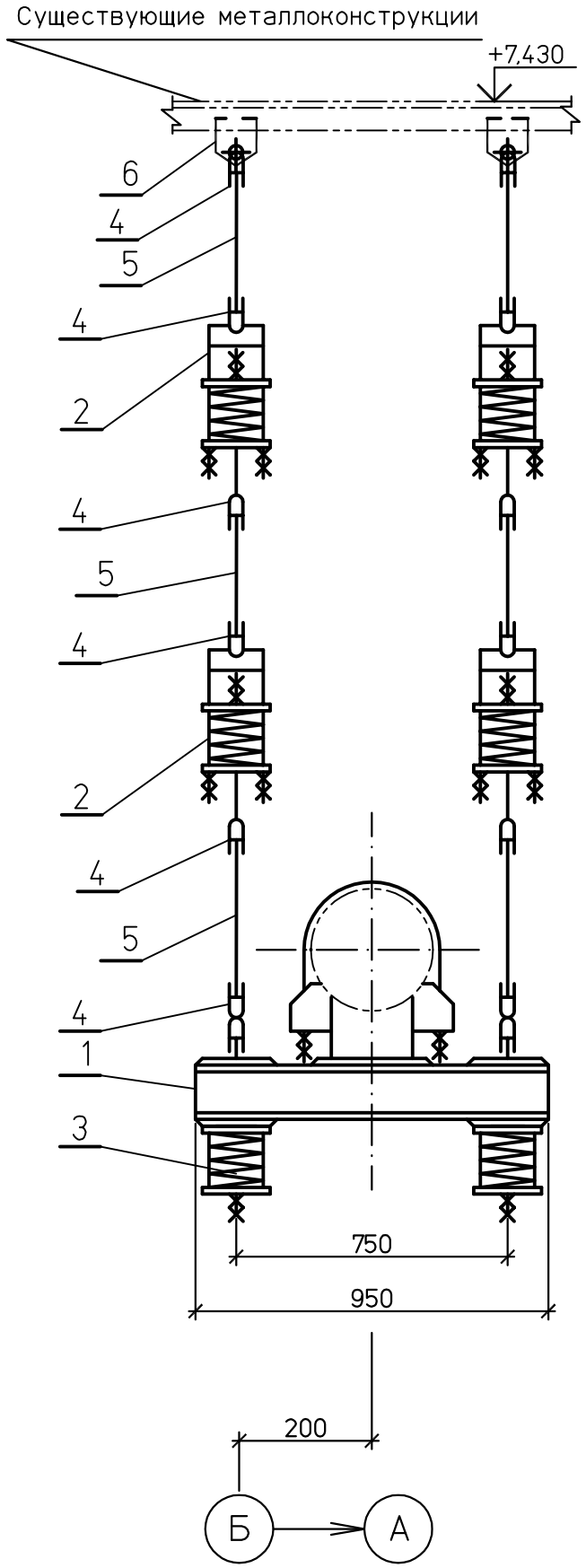

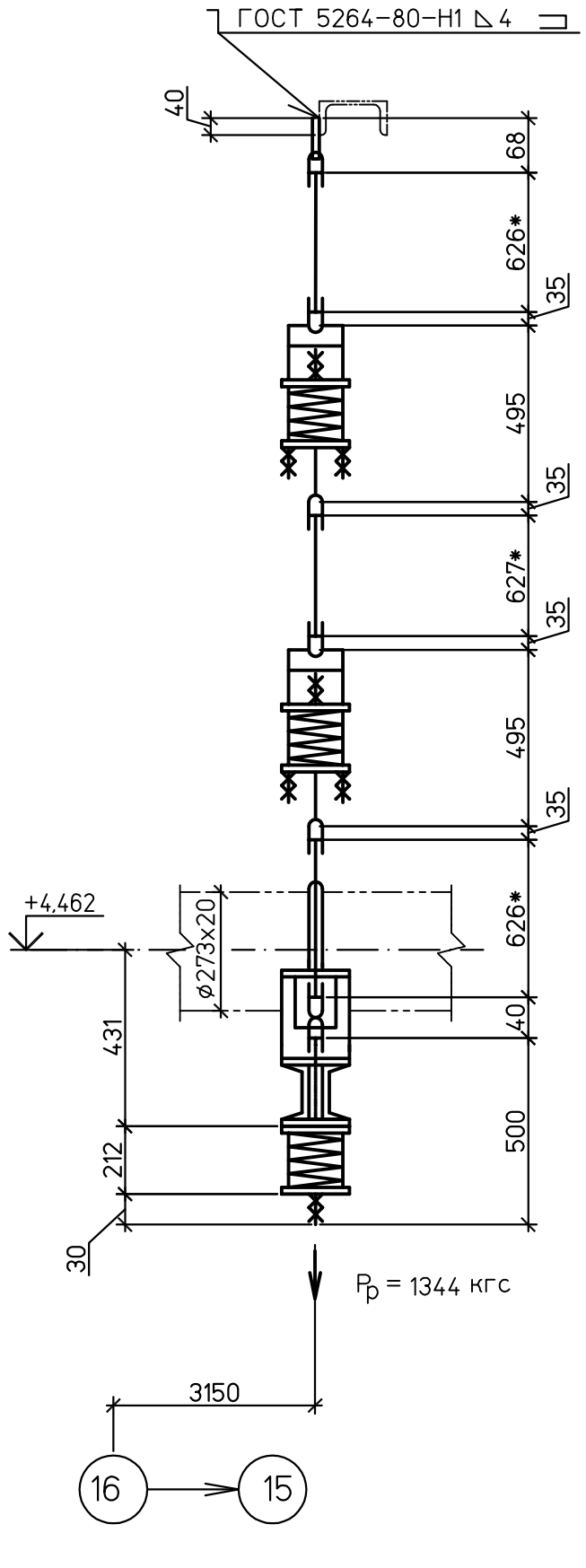

Спецификация деталей

Поз.	Обозначение	Наименование	Кол	Материал	Масса,кг ед.	Масса,кг общ.	Приме-чание
1	12 ОСТ 108.275.55-80	Блок хомутовый с опорной балкой	1	Сборный	41,2	41,2	
2	17 ОСТ 108.275.58-80	Блок пружинный	4	Сборный	21,4	85,6	
3	05 ОСТ 108.275.60-80	Блок пружинный опорный	2	Сборный	15,8	31,6	
4	03 ОСТ 108.643.01-80	Ушко	12	20 ГОСТ1050-88	0,28	3,36	
5	ГОСТ 2590-88	Круг В-16 L=627	6	Вст3пс2 ГОСТ380-88	0.99	5.94	Тягу обрезать на монтаже
6	02 ОСТ 108.367.37-80	Проушина	2	ст3сп5 ГОСТ 14637-89	0,35	0,7	
	ГОСТ 9467-75	Наплавленный металл		Э42А		0.9	

ИТОГО: 169.3 кг

1 Монтажный чертеж №1350.12.38А-30UHJ-1600-TD лист 7.
2 Технические требования к сварке деталей опор трубопроводов смотрите ОСТ 108.275.50-80.
3 * Размер уточнить на монтаже.

ХАРАКТЕРИСТИКИ ПРУЖИНЫ											Нагрузка на несущие конструкции
ТАБЛИЧНЫЕ ДАННЫЕ			ПРИ УСТАНОВКЕ		В РАБОЧЕМ СОСТ.		В ХОЛОДН. СОСТ.		ПРИ ГИДРОИСПЫТ		
Допускаемая рабочая нагрузка Рмакс.кгс	Прогиб при допускаемой раб.нагр λмакс.мм	Высота пружины в своб. сост. Нсв.мм	Высота пружины Нуст.мм	Нагрузка на пружину Руст.кгс	Высота пружины Нраб.мм	Нагрузка на пружину Рраб.кгс	Высота пружины Нхол.мм	Нагрузка на пружину Рхол.кгс	Высота пружины Нг.мм	Нагрузка на пружину Рг.кгс	Рконстркгс
1190	2x140 / 70	2x346 / 188	2x254 / 142	776	2x268 / 149	672	2x252 / 141	791		731	2373

							1350.12.38А-30UHJ-1600-TD		
							Объекты III очереди строительства ЗАО СГК (ТЭЦ)		
Изм.	Кол.уч.	Лист	№док.	Подп.	Дата		Трубопроводы машзала БВД в осях 16-28 рядах А-В и внутристанционные трубопроводы.	Стадия: р	Лист: 9.5 / Листов:
Н. контр.		Михеев					Напорный трубопровод ПЭН ВД №8 до ПВД №4,5. Пружинная подвеска 52.	ОТКРЫТОЕ АКЦИОНЕРНОЕ ОБЩЕСТВО ИНСТИТУТ ТЕПЛОЭЛЕКТРОПРОЕКТ НИЖНИЙ НОВГОРОД	
Проверил		Шкитилева							
Разработал		Михеев							

Файл: Формат А3

Взам. инв. №
Подпись и дата
Инв. № подл. 83547